BUDYNEK "C" G'/21
SZT.1

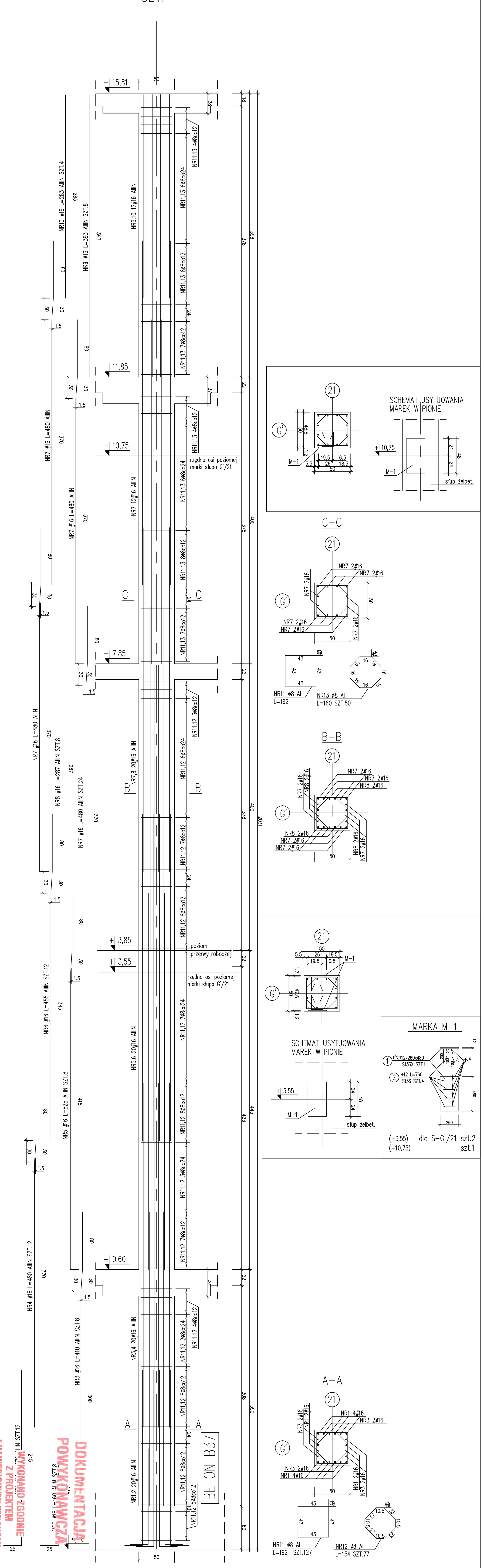

BUDYNEK "C" H'/22
SZT.1

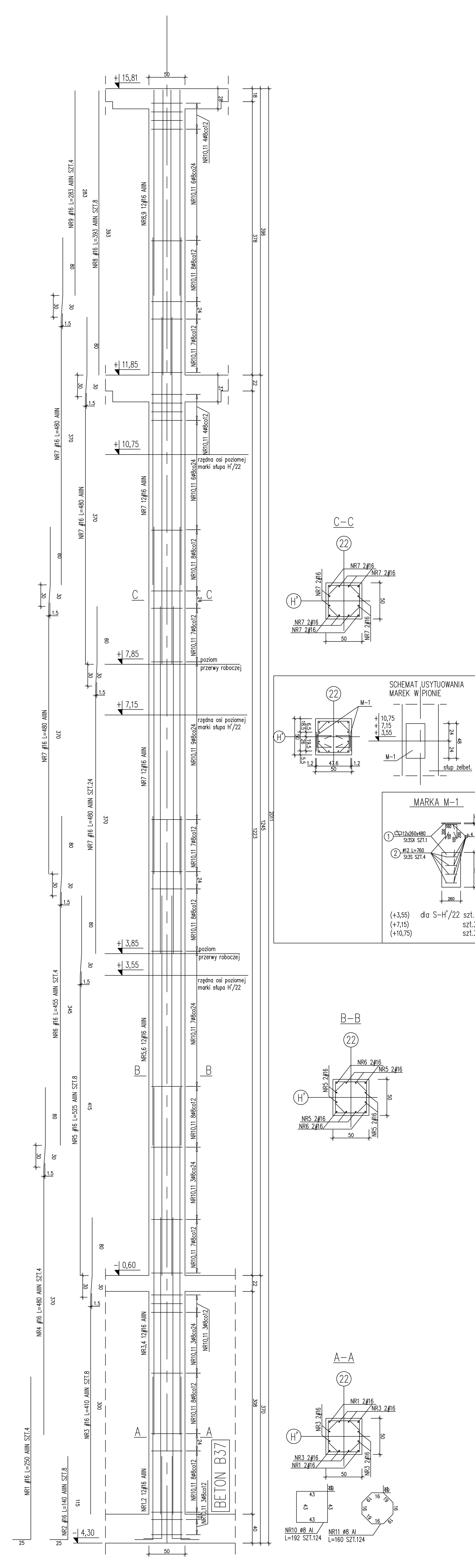

BUDYNEK "C" C'/20, D'/20, E'/20, F'/20
SZT.4

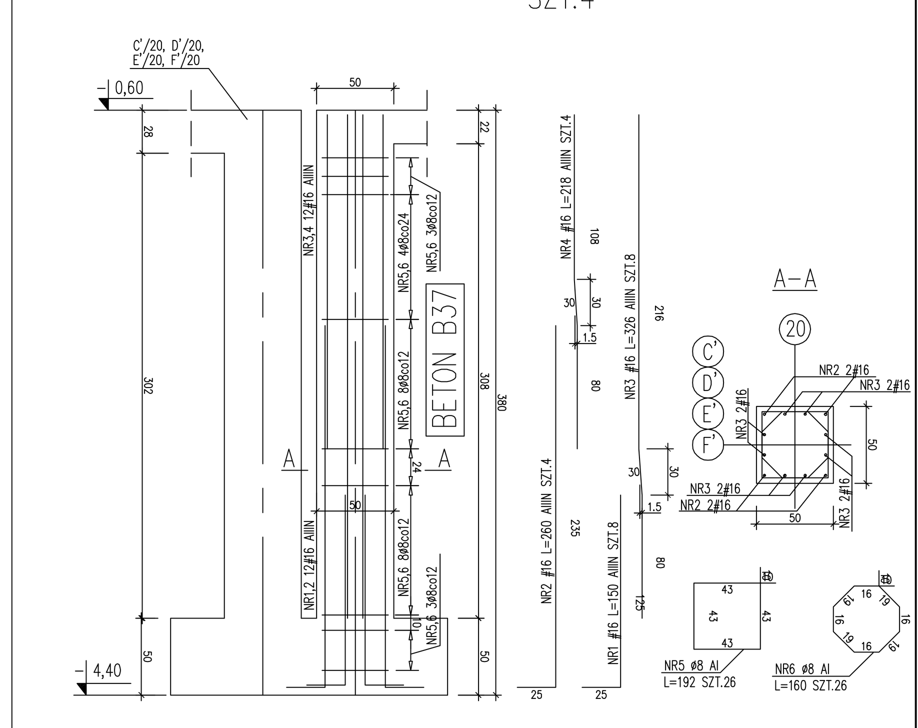

BUDYNEK "C" H'/21
SZT.1

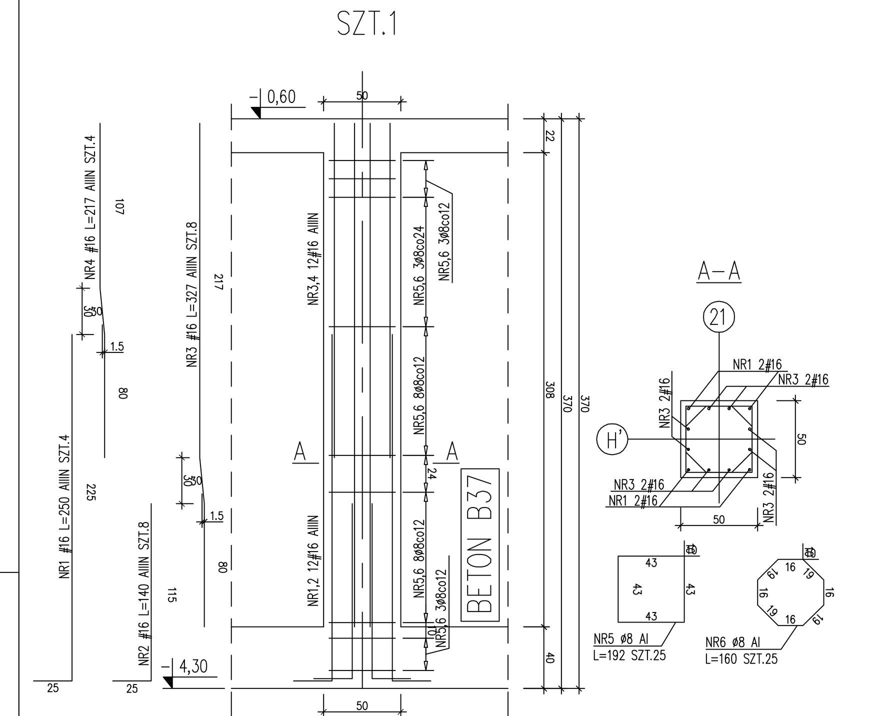

BUDYNEK "C" H'/22a
SZT.1

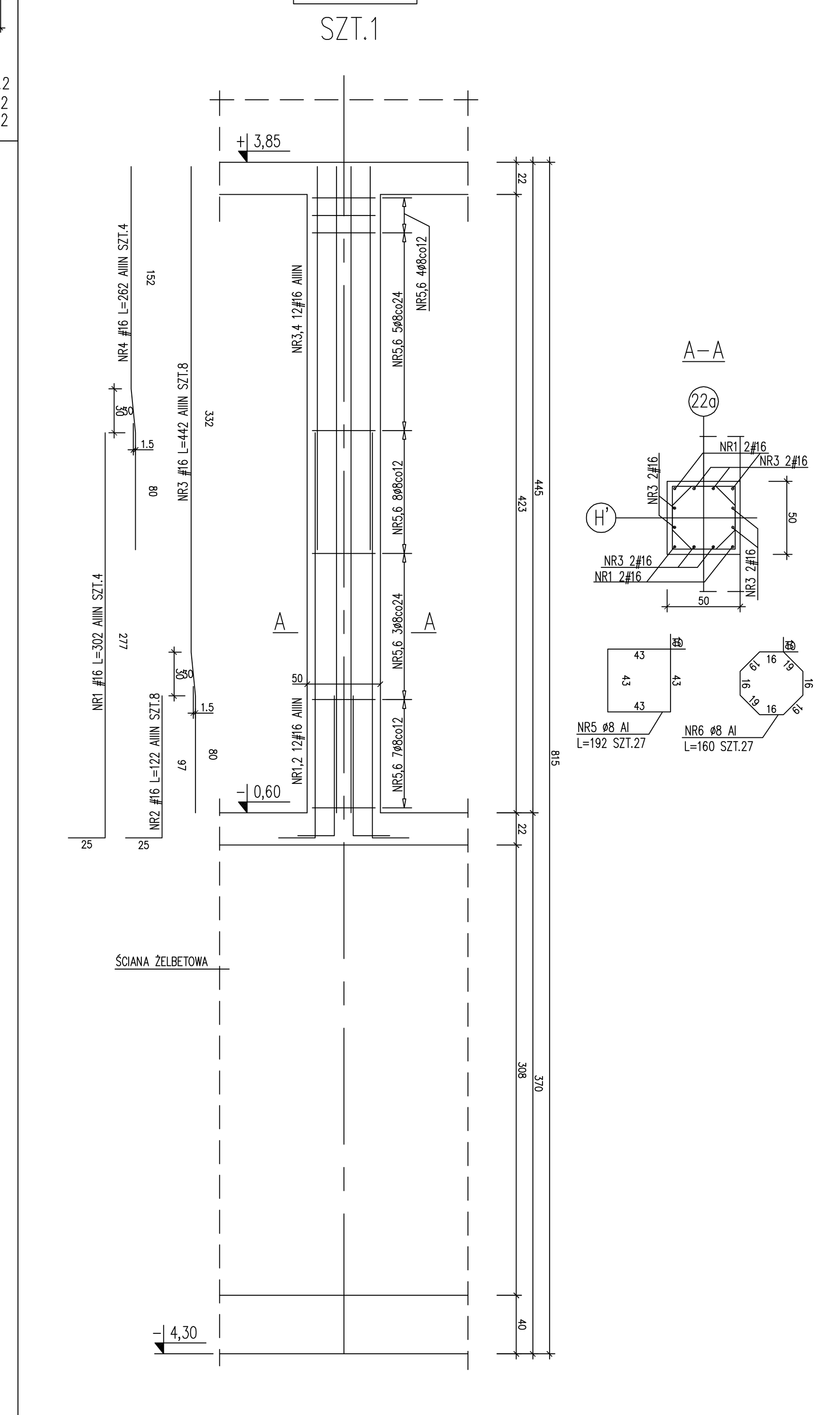

UWAGI:
RYSUNEK ROZPATRYWAĆ WRAZ Z RYSUNKAMI ZESTAWIENIOWYMI ORAZ Z RYSUNKAMI ELEMENTÓW STYKAJĄCYCH SIĘ ZE SŁUPAMI
ZBROJENIE FUNDAMENTÓW, PODCIĄGÓW, ŚCIAN I STROPÓW - ODPOWIEDNIO WEDŁUG RYSUNKÓW TYCHŻE ELEMENTÓW KONSTRUKCYJNYCH

Stal kształtowa: St3SX
Elektrody EA 146 (ER146)
zabezpieczenie antykorozyjne wg opisu technicznego.
wykaz stali kształtowej Nr 9

BETON C30/37 (B37), C20/25 (B25)
Stal zbrojeniowa:
A-IIIN - RB500W (lub BSt500S) (oznaczenie: "# średnica pręta")
A-I - St3SX (oznaczenie: "ø średnica pręta")
grubość otulenia: c=5,0cm - fundamenty spód
grubość otulenia: c=3,0cm - fundamenty pozostałe
grubość otulenia: c=4,0cm - słupy
grubość otulenia: c=2,0cm - płyta żelbetowa
grubość otulenia: c=3,0cm - podciągi, wieńce
wykaz stali zbrojeniowej Nr 24

budynek A, budynek B, budynek C

portal | pracownia projektowa
profesjonalnie zmieniamy marzenia w rzeczywistość
Portal Sp. z o.o. Spółka Komandytowa
02-641 Warszawa, ul. Lekarska 8, tel./fax 022 8251432, portal@pp-portal.pl
71-604 Szczecin, ul. Szarotki 9, tel. 695 15 15 42, 091 812 22 199, biuro@pp-portal.pl
www.pp-portal.pl

PRACOWNIA PROJEKTOWA
KONSTRUKTOR S.C.
Krzysztof Walczak, Artur Urbański
ul. Królowej Korony Polskiej 24 / 203A
70-486 Szczecin
tel. 509-644-117

PROJEKTOWAŁ:
mgr inż. Krzysztof Walczak
upr. nr ZAP/OO75/POOK/04
spec. konstr. bez ogr.
OPRACOWAŁ:
mgr inż. Anna Kozłowska
mgr inż. Agnieszka Kamińska
mgr inż. Anna Kłosowska
SPRAWDZIŁ:
inż. Artur Urbański
upr. nr ZAP/OO74/POOK/04
spec. konstr. bez ogr.

temat: **PROJEKT WYKONAWCZY KOMPLEKSU BUDYNKÓW BIUROWYCH NA POTRZEBY SZCZECIŃSKIEGO PARKU NAUKOWO-TECHNOLOGICZNEGO PRZY UL. NIEMIERZYŃSKIEJ W SZCZECINIE**
adres: Szczecin, ul. Niemierzyńska, dz. nr 5/7
inwestor: Szczeciński Park Naukowo - Technologiczny, ul Kolumba, Szczecin
rysunek: budynek "C"
SŁUPY ŻELBETOWE:
G'/21, H'/22, H'/21, H'/22a
C'/20, D'/20, E'/20, F'/20
faza: P.W.
branża: KONSTRUKCJA
skala: 1:25
miejsce i data: Szczecin XII.2009
Nr rys: 44 /KW