ROZWINIĘCIE ŚCIAN ŻELBETOWYCH KLATKI SCHODOWEJ C-2
SKALA 1:75

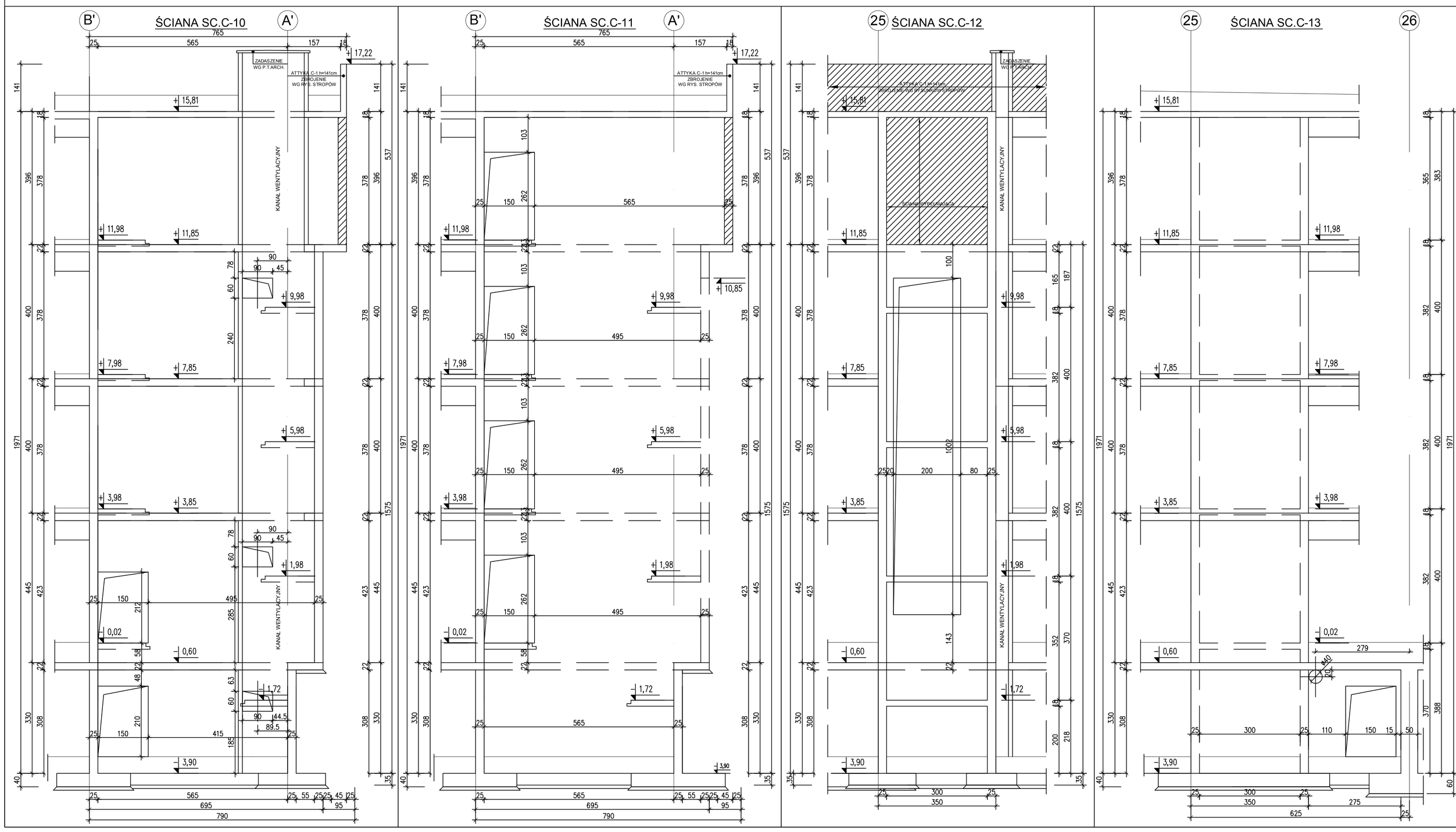

SCHEMAT DOZBROJENIA OTWORU

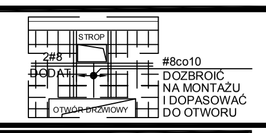

SCHEMAT UKŁADU ŚCIAN

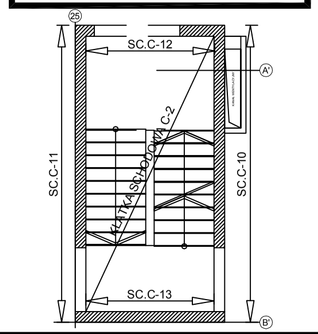

UWAGA!
OSADZENIE I LOKALIZACJA SKRZYNEK I ROZDZIELNIC ELEKTRYCZNYCH WG PROJEKTU INSTALACJI ELEKTRYCZNEJ

UWAGI:

RYSUNEK PIONÓW ŻELBETOWYCH I SZYBÓW WINDOWYCH ROZPATRYWAĆ RAZEM Z RYSUNKAMI ODPOWIEDNICH KLATEK SCHODOWYCH, RYS. ZESTAWIENIOWYMI ORAZ P.T.ARCH.

PRZED WYKONANIEM ROBÓT BUDOWLANYCH - SKONSULTOWAĆ RYS. SZYBU Z DOSTAWCĄ DŹWIGU

ODCHYŁKI MONTAŻOWE ŚCIAN UZGODNIĆ Z DOSTAWCĄ

W TRAKCIE BETONOWANIA NALEŻY OSADZIĆ MARKI STALOWE I [illegible] WINDOWYCH [illegible] ORAZ NA KLATKACH SCHODOWYCH - WG P.T.ARCH.

GEOMETRIĘ OTWORÓW DRZWIOWYCH (WYSOKOŚĆ I SZEROKOŚĆ) PRZED WYSZALOWANIEM NALEŻY SPRAWDZIĆ Z P.T.

ROZMIAR I LOKALIZAC[illegible] INSTALACYJ[illegible] PROJEKTAMI BRANŻOWYMI

DOKUMENTACJA POWYKONAWCZA

WYKONANO ZGODNIE Z PROJEKTEM I NANIESIONYMI ZMIANAMI

KIEROWNIK BUDOWY
Kamil Kozł
upr. nr ZAP/0051/OWOK/04

BETON C20/25 (B25)
STAL ZBROJENIOWA:
A-IIIN - RB500W (LUB BSt500S) (OZNACZONO "# ŚREDNICA PRĘTA")
A-I - St3SX (OZNACZONO "Ø ŚREDNICA PRĘTA")

GRUBOŚĆ OTULENIA:
c = 2,5cm - ŚCIANY
c = 2,0cm - PŁYTY ŻELBETOWE
c = 3,0cm - PŁYTA FUNDAMENTOWA(POZA SPODEM)
c = 5,0cm - SPÓD PŁYTY FUNDAMENTOWEJ

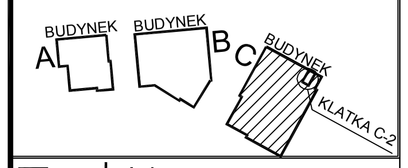

portal | pracownia projektowa
profesjonalnie zmieniamy marzenia w rzeczywistosc
Portal Sp. z o.o. Spółka Komandytowa
02-641 Warszawa, ul.Lekarska 8, tel./fax 022 8251432, portal@pp-portal.pl
71-604 Szczecin, ul. Szarotki 9, tel: 695 15 15 42, 091 81 22 199, biuro@pp-portal.pl
www.pp-portal.pl

PRACOWNIA PROJEKTOWA
KONSTRUKTOR S.C.
Krzysztof Walczak, Artur Urbański
ul.Królowej Korony Polskiej 24 / 203A
70-486 Szczecin
tel. 509-644-117

PROJEKTOWAŁ
mgr inż. Krzysztof Walczak
upr. nr ZAP/OO75/POOK/04
spec. konstr. bez ogr.

OPRACOWAŁ
mgr inż. Anna Kozłowska
mgr inż. Agnieszka Kamińska
mgr inż. Anna Kłosowska

SPRAWDZIŁ
inż. Artur Urbański
upr. nr ZAP/OO74/POOK/04
spec. konstr. bez ogr.

temat: PROJEKT WYKONAWCZY KOMPLEKSU BUDYNKÓW BIUROWYCH NA POTRZEBY SZCZECIŃSKIEGO PARKU NAUKOWO - TECHNOLOGICZNEGO PRZY UL. NIEMIERZYŃSKIEJ W SZCZECINIE

adres: Szczecin, ul. Niemierzyńska, dz. nr 5/7

inwestor: Szczeciński Park Naukowo - Technologiczny, ul.Kolumba, Szczecin

rysunek: RYSUNKI SZALUNKOWE ŚCIAN ŻELBETOWYCH KLATKI SCHODOWEJ C-2

faza:	branża:	
P.W.	KONSTRUKCJA	
skala: 1:75	miejsce i data: Szczecin XII.2009	Nr rys: 72/KW