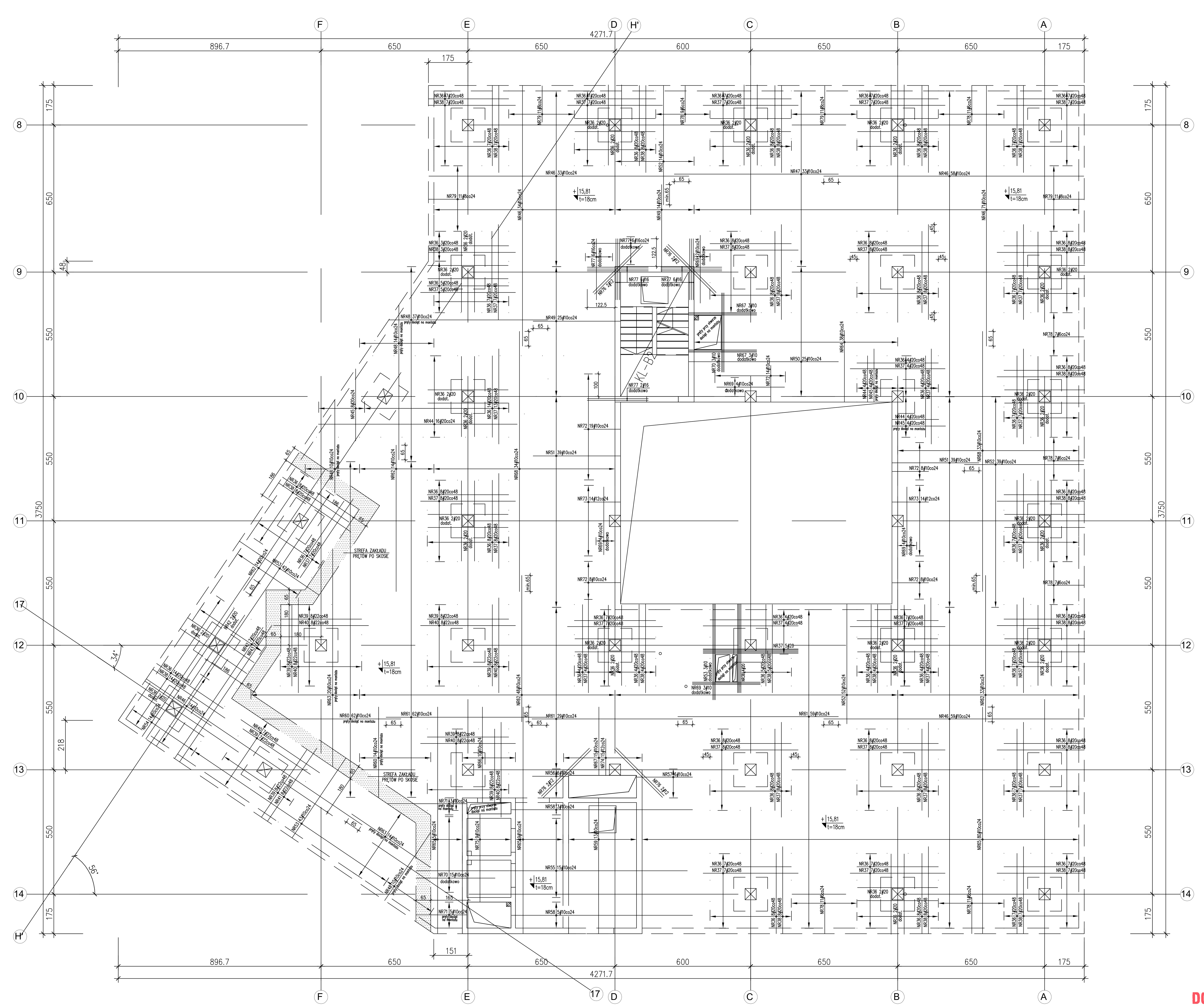

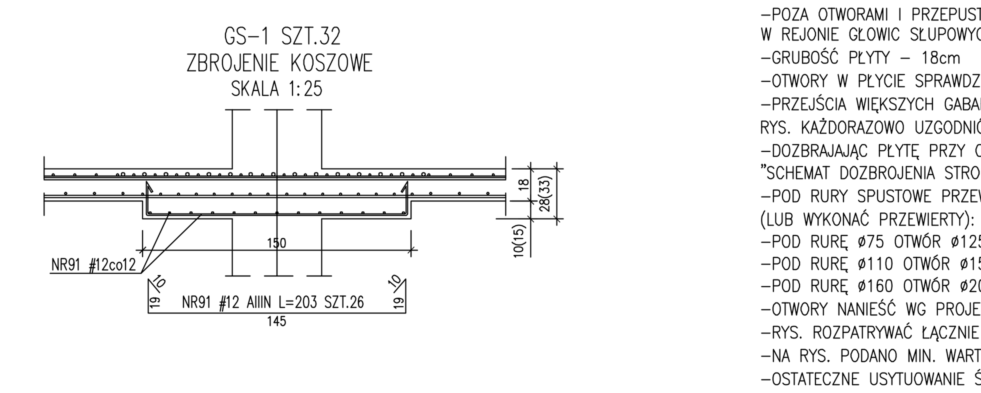

UWAGA:
-POZA OTWORAMI I PRZEPUSTAMI OZNACZONYMI NA PROJEKCIE KONSTR. ZABRANIA SIĘ WYKONANIA PRZEJŚĆ W REJONIE GŁOWIC SŁUPOWYCH
-GRUBOŚĆ PŁYTY – 18cm
-OTWORY W PŁYCIE SPRAWDZIĆ Z RYS. ZESTAWIENIOWYMI ORAZ RYS. POZOSTAŁYCH BRANŻ
-PRZEJŚCIA WIĘKSZYCH GABARYTÓW NIŻ ø160mm LUB GRUPY MNIEJSZYCH OTWORÓW NIE OPISANYCH NA RYS. KAŻDORAZOWO UZGODNIĆ Z PROJEKTANTEM KONSTRUKCJI
-DOZBRAJAJĄC PŁYTĘ, PRZY OTWORACH PRĘTY ZBROJENIA DOPAOWAĆ DO GABARYTÓW OTWORU WG DETALU: "SCHEMAT DOZBROJENIA STROPU WOKÓŁ OTWORU W STROPIE"
-POD RURY SPUSTOWE PRZEWIDZIANE W PROJEKCIE INSTALACJI SANITARNYCH W STROPACH OSADZIĆ (LUB WYKONAĆ PRZEWIERTY):
-POD RURĘ ø75 OTWÓR ø125
-POD RURĘ ø110 OTWÓR ø150
-POD RURĘ ø160 OTWÓR ø200
-OTWORY NANIEŚĆ WG PROJEKTÓW BRANŻOWYCH
-RYS. ROZPATRYWAĆ ŁĄCZNIE Z RYS. ZESTAWIENIOWYMI ORAZ RYS. POSZCZEGÓLNYCH ELEMENTÓW
-NA RYS. PODANO MIN. WARTŚCI ZAKŁADU PRĘTÓW SIATKI
-OSTATECZNE USYTUOWANIE ŚCIAN WYPEŁNIAJĄCYCH ORAZ ELEMENTÓW WITRYN WG P.T.ARCH.

WYKAZ PRĘTÓW:

NR36 #20 (A-IIIN) L=360 szt.433
NR37 #20 (A-IIIN) L=420 szt.217
NR38 #20 (A-IIIN) L=385 szt.164
NR39 #22 (A-IIIN) L=360 szt.61
NR40 #22 (A-IIIN) L=420 szt.55
NR41 #22 (A-IIIN) L=405 szt.8
NR42 #20 (A-IIIN) L=695 szt.9
NR43 #20 (A-IIIN) L=740 szt.7
NR44 #20 (A-IIIN) L=880 szt.8
NR45 #20 (A-IIIN) L=320 szt.8
NR46 #10 (A-IIIN) L=1200 szt.269
NR47 #10 (A-IIIN) L=726 szt.33
NR48 #10 (A-IIIN) Lc=543,0[mb]
NR49 #10 (A-IIIN) L=421 szt.39
NR50 #10 (A-IIIN) L=697 szt.25
NR51 #10 (A-IIIN) L=435 szt.78
NR52 #10 (A-IIIN) L=578 szt.105
NR53 #10 (A-IIIN) L=475 szt.88
NR54 #10 (A-IIIN) L=900 szt.14
NR55 #10 (A-IIIN) L=1200 szt.15
NR56 #10 (A-IIIN) L=196 szt.6
NR57 #10 (A-IIIN) L=282 szt.6
NR58 #10 (A-IIIN) L=836 szt.8
NR59 #10 (A-IIIN) L=668 szt.13
NR60 #10 (A-IIIN) Lc=357,0[mb]
NR61 #10 (A-IIIN) L=710 szt.150
NR62 #10 (A-IIIN) L=650 szt.109
NR63 #10 (A-IIIN) Lc=221,0[mb]
NR64 #10 (A-IIIN) L=365 szt.38
NR65 #10 (A-IIIN) L=1100 szt.94
NR66 #10 (A-IIIN) L=456 szt.10
NR67 #10 (A-IIIN) L=336 szt.21
NR68 #10 (A-IIIN) L=1150 szt.67
NR69 #10 (A-IIIN) L=300 szt.17
NR70 #10 (A-IIIN) L=350 szt.18
NR71 #10 (A-IIIN) Lc=25,0[mb]
NR72 #10 (A-IIIN) L=210 szt.71
NR73 #12 (A-IIIN) L=210 szt.28
NR74 #12 (A-IIIN) L=196 szt.15
NR75 #10 (A-IIIN) L=458 szt.9
NR76 #12 (A-IIIN) L=300 szt.13
NR77 #16 (A-IIIN) L=270 szt.26
NR78 #6 (A-IIIN) L=210 szt.63
NR79 #8 (A-IIIN) L=210 szt.44

RYSUNEK NIEAKTUALNY

DOKUMENTACJA POWYKONAWCZA

KIEROWNIK BUDOWY
upr. nr ZAP/0031/OWOK/04

UWAGA:
PRZED UKŁADANIEM ZBROJENIA ZAPOZNAĆ SIĘ Z RYSUNKIEM WYRYSU ROZŁOŻONEGO ZBROJENIA

BETON C20/25 (B25)
Stal zbrojeniowa: A-IIIN – BSt500S (oznaczono: "#" średnica pręta)
A-I – St3SX (oznaczono: "ø" średnica pręta)
A-0 – St0S (oznaczono: "ø" średnica pręta)
grubość otulenia: c_{nom}=2,0cm – płyta żelbetowa
grubość otulenia: c_{nom}=2,5cm – ściany żelbetowe
grubość otulenia: c_{nom}=4,0cm – słupy
grubość otulenia: c_{nom}=3,0cm – podciągi
WYKAZ ZBROJENIA NR 64

budynek A | budynek B | budynek C

portal | pracownia projektowa
profesjonalnie zmieniamy marzenia w rzeczywistość

Portal Sp. z o.o. Spółka Komandytowa
02-641 Warszawa, ul. Lekarska 8, tel./fax 022 8251432, portal@pp-portal.pl
71-604 Szczecin, ul. Szarotki 9, tel. 695 15 15 42, 091 81 22 199, biuro@pp-portal.pl
www.pp-portal.pl

PRACOWNIA PROJEKTOWA
KONSTRUKTOR S.C.
Krzysztof Walczak, Artur Urbański
ul.Królowej Korony Polskiej 24 / 203A
70-486 Szczecin
tel. 509-644-117

PROJEKTOWAŁ	mgr inż. Krzysztof Walczak upr. nr ZAP/OO75/POOK/04 spec. konstr. bez ogr.
OPRACOWAŁ	mgr inż. Anna Kozłowska mgr inż. Agnieszka Kamińska mgr inż. Anna Kłosowska
SPRAWDZIŁ	inż. Artur Urbański upr. nr ZAP/OO74/POOK/04 spec. konstr. bez ogr.
temat:	**PROJEKT WYKONAWCZY KOMPLEKSU BUDYNKÓW BIUROWYCH NA POTRZEBY SZCZECIŃSKIEGO PARKU NAUKOWO - TECHNOLOGICZNEGO PRZY UL. NIEMIERZYŃSKIEJ W SZCZECINIE**
adres:	Szczecin, ul. Niemierzyńska, dz. nr 5/7
inwestor:	Szczeciński Park Naukowo - Technologiczny, ul.Kolumba, Szczecin
rysunek:	budynek "B" ZBROJENIE STROPU NAD III PIĘTREM –ZBROJENIE GÓRNE
faza: P.W.	branża: KONSTRUKCJA
skala: 1:75	miejsce i data: Szczecin VII.2010
Nr rys: 113/KW	