20.06.2012
OZGODNIONO

mgr inż. Krzysztof Walczak
upr. do projektowania bez ograniczeń
w specjalności konstrukcyjno-budowlanej
Nr ZAP/0075/POOK/04

K. Walczak

ZAŁ NR 8

PB-3,PB-4 szt.10

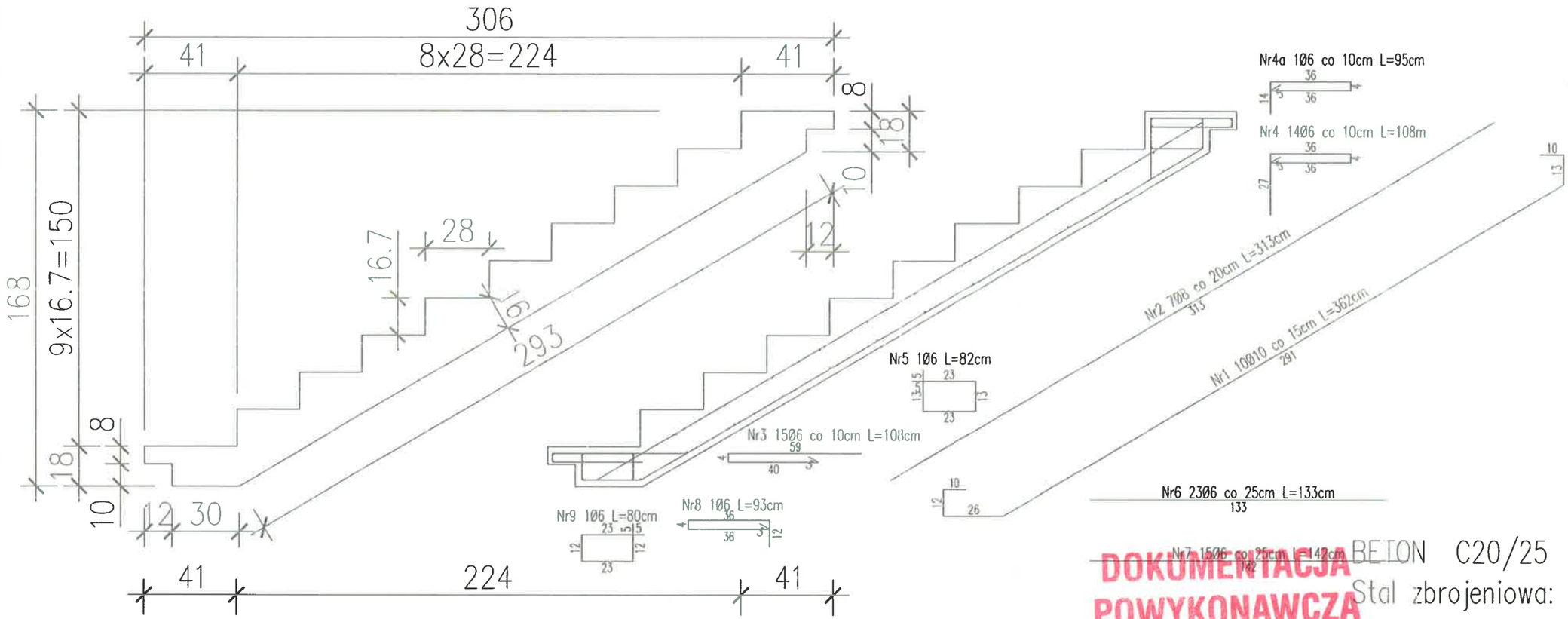

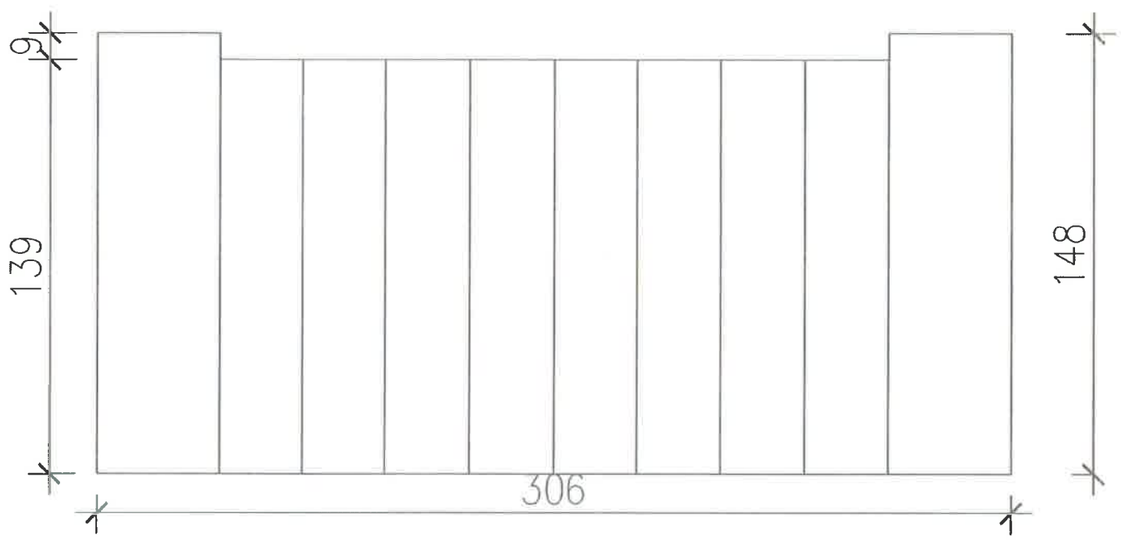

DOKUMENTACJA POWYKONAWCZA

BETON C20/25
Stal zbrojeniowa:
A-IIIN - RB500W (lub BSt500S)
A-0 - StOS

KIEROWNIK BUDOWY
Rafał Łacyj
upr. nr ZAP/0061/POOK/04

Fabryka Domów "Prefadom" Sp. z o.o.
ul. Wlaczaka 110, 66-400 Gorzów Wlkp.

ZAMAWIAJĄCY/CLIENT	TEMBUD-BIS SZUT SPÓŁKA JAWNA 71-333 SZCZECIN, UL. KS.BPA. I. KRASICKIEGO6		
ZADANIE INWESTYCYJNE/PROJECT	PROJEKT WYKONAWCZY KOMPLEKSU BUDYNKÓW BIUROWYCH NA POTRZEBY SZCZECIŃSKIEGO PARKU NAUKOWO-TECHNICZNEGO		
OBIEKT/OBJECT	SZCZECIŃSKI PARK NAUKOWO - TECHNOLOGICZNY ul. Niemierzyńska dz. nr 5/7 Szczecin		
		NR UPR.	PODPIS
PROJEKTOWAŁ/CHECKED:	MGR INŻ. STANISŁAW GOLDA	15/83/Gw	
OPRACOWAŁ/DESIGNED:	MGR INŻ. BARTOSZ TESSMANN		
WERYFIKOWAŁ/APPROVED:			
KOORDYNATOR/COORDINATION			

FAZA/PHASE: DOKUMENTACJA WYKONAWCZA
SKALA/SCALE: 1:20
WSZELKIE PRAWA ZASTRZEŻONE ALL RIGHTS RESERVED
DATA/DATE: 2012-04-23
TYTUŁ RYSUNKU/DRAWING TITLE: Element prefabrykowany PB-3-4 klatka A-1

NUMER PROJEKTU/JOB NUMBER				NUMER RYSUNKU/DRAWING NUMBER:	REWIZJA/REVISION
FAZA/PHASE	NR UMOWY/ORDER No.	OBIEKT/OBJECT	BRANŻA/BRANCH		
DW	-	A	K	154/kw	A