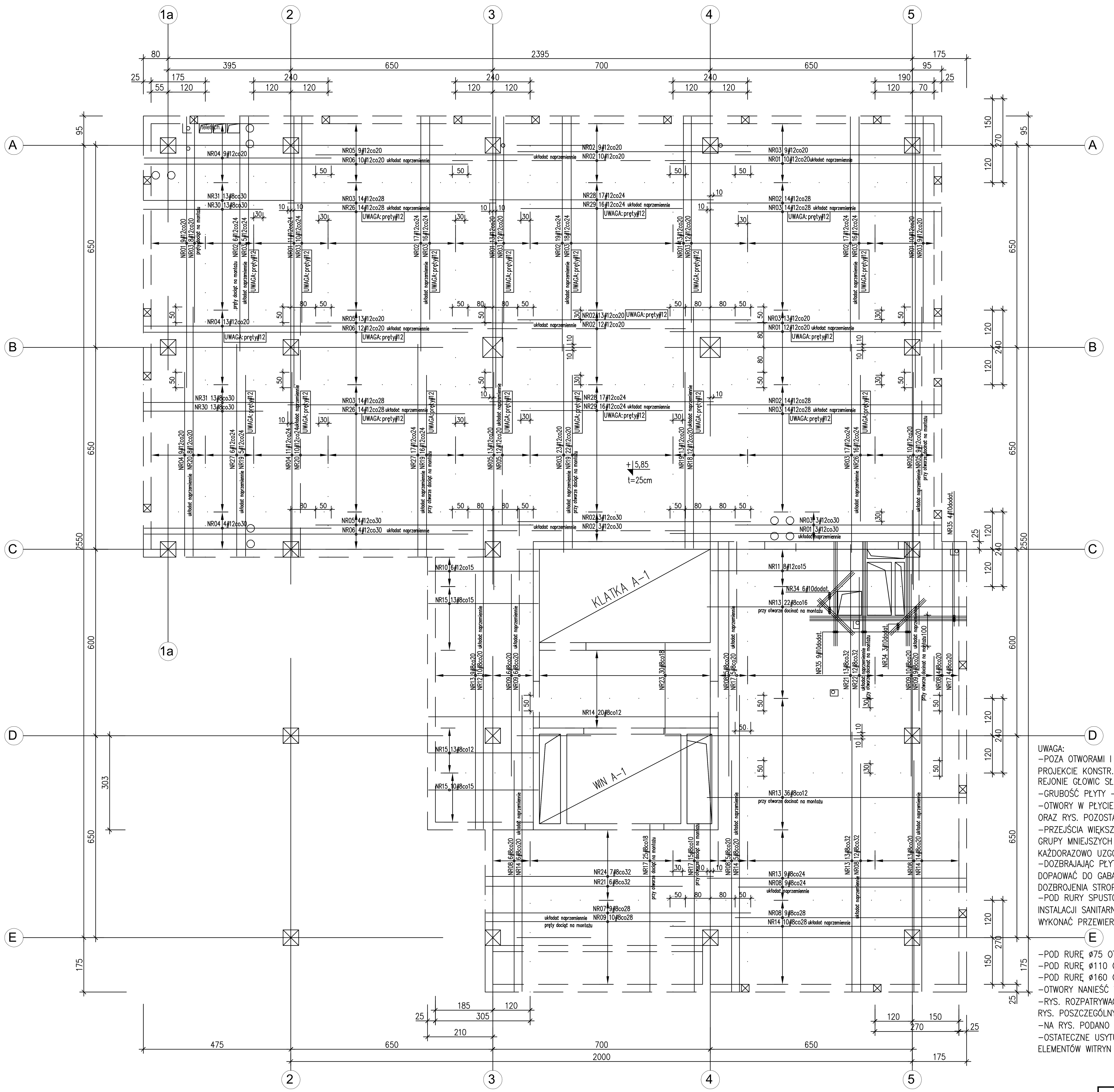

WYKAZ PRĘTÓW:

NR01 #12 (A-IIIN) L=875 szt.81	NR17 #8 (A-IIIN) L=545 szt.49
NR02 #12 (A-IIIN) L=755 szt.137	NR18 #12 (A-IIIN) L=780 szt.12
NR03 #12 (A-IIIN) L=670 szt.227	NR19 #12 (A-IIIN) L=580 szt.56
NR04 #12 (A-IIIN) L=605 szt.46	NR20 #12 (A-IIIN) L=805 szt.18
NR05 #12 (A-IIIN) L=700 szt.70	NR21 #8 (A-IIIN) L=635 szt.19
NR06 #12 (A-IIIN) L=1045 szt.26	NR22 #8 (A-IIIN) L=420 szt.12
NR07 #8 (A-IIIN) L=875 szt.9	NR23 #8 (A-IIIN) L=290 szt.30
NR08 #8 (A-IIIN) L=755 szt.63	NR24 #8 (A-IIIN) L=730 szt.7
NR09 #8 (A-IIIN) L=670 szt.41	NR26 #12 (A-IIIN) L=470 szt.44
NR10 #12 (A-IIIN) L=355 szt.6	NR27 #12 (A-IIIN) L=685 szt.23
NR11 #12 (A-IIIN) L=835 szt.8	NR28 #12 (A-IIIN) L=730 szt.34
NR12 #8 (A-IIIN) L=1045 szt.10	NR29 #12 (A-IIIN) L=525 szt.32
NR13 #8 (A-IIIN) L=835 szt.89	NR30 #8 (A-IIIN) L=385 szt.26
NR14 #8 (A-IIIN) L=955 szt.55	NR31 #8 (A-IIIN) L=485 szt.26
NR15 #8 (A-IIIN) L=355 szt.36	NR34 #10 (A-IIIN) L=160 szt.9
	NR35 #10 (A-IIIN) Lc=52,90[mb]

GS-1/2 SZT.12/4
ZBROJENIE KOSZOWE
SKALA 1:25

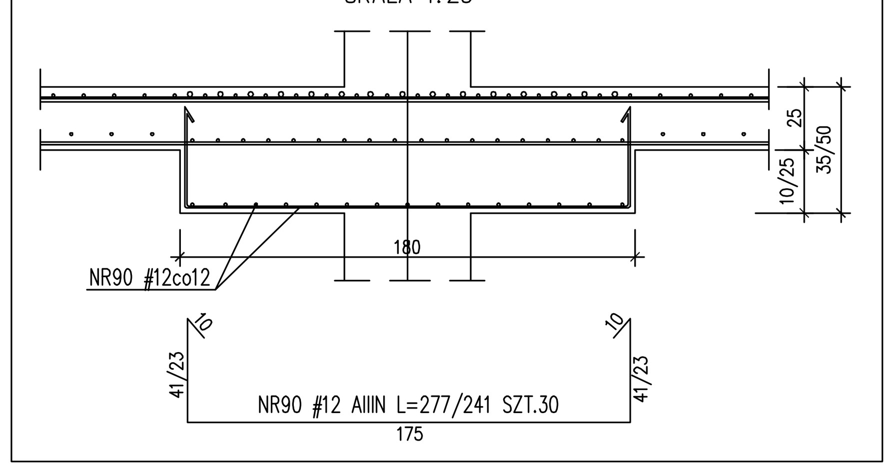

UWAGA:
-POZA OTWORAMI I PRZEPUSTAMI OZNACZONYMI NA PROJEKCIE KONSTR. ZABRANIA SIĘ WYKONANIA PRZEJŚĆ W REJONIE GŁOWIC SŁUPOWYCH
-GRUBOŚĆ PŁYTY - 25cm
-OTWORY W PŁYCIE SPRAWDZIĆ Z RYS. ZESTAWIENIOWYMI ORAZ RYS. POZOSTAŁYCH BRANŻ
-PRZEJŚCIA WIĘKSZYCH GABARYTÓW NIŻ ø160mm LUB GRUPY MNIEJSZYCH OTWORÓW NIE OPISANYCH NA RYS. KAŻDORAZOWO UZGODNIĆ Z PROJEKTANTEM KONSTRUKCJI
-DOZBRAJAJĄC PŁYTĘ PRZY OTWORACH PRĘTY ZBROJENIA DOPAOWAĆ DO GABARYTÓW OTWORU WG DETALU: "SCHEMAT DOZBROJENIA STROPU WOKÓŁ OTWORU W STROPIE"
-POD RURY SPUSTOWE PRZEWIDZIANE W PROJEKCIE INSTALACJI SANITARNYCH W STROPACH OSADZIĆ (LUB WYKONAĆ PRZEWIERTY):

-POD RURĘ ø75 OTWÓR ø125
-POD RURĘ ø110 OTWÓR ø150
-POD RURĘ ø160 OTWÓR ø200
-OTWORY NANIEŚĆ WG PROJEKTÓW BRANŻOWYCH
-RYS. ROZPATRYWAĆ ŁĄCZ... Z RYS. POSZCZEGÓLNYCH ELEMENTÓW
-NA RYS. PODANO MIN. ...
-OSTATECZNE USYTUOWANIE ŚCIAN WYPEŁNIAJĄCYCH ORAZ ELEMENTÓW WITRYN WG ...

RYSUNEK NIEAKTUALNY

DOKUMENTACJA POWYKONAWCZA

KIEROWNIK BUDOWY
upr. nr ZAP/0091/OWOK/04

BETON C25/30 (B30)
Stal zbrojeniowa:
A-IIIN - RB500W (lub BSt500S) (oznacz.: "# średnica pręta")
A-I - St3SX (oznacz.: "ø średnica pręta")
A-0 - St0S (oznacz.: "ø średnica pręta")
grubość otulenia: c_{nom1}=4,0cm - słupy
grubość otulenia: c_{nom2}=2,5cm - ściany
grubość otulenia: c_{nom3}=2,0cm - płyta żelbetowa
grubość otulenia: c_{nom3}=3,0cm - podciągi, wieńce
Wykaz stali zbrojeniowej Nr 46

budynek A, budynek B, budynek C

portal | pracownia projektowa
profesjonalnie zmieniamy marzenia w rzeczywistość

Portal Sp. z o.o. Spółka Komandytowa
02-641 Warszawa, ul.Lekarska 8, tel./fax 022 8251432, portal@pp-portal.pl
71-604 Szczecin, ul. Szarotki 9, tel. 695 15 15 42, 091 81 22 199, biuro@pp-portal.pl
www.pp-portal.pl

PRACOWNIA PROJEKTOWA
KONSTRUKTOR S.C.
Krzysztof Walczak, Artur Urbański
ul.Królowej Korony Polskiej 24 / 203A
70-486 Szczecin
tel. 509-644-117

PROJEKTOWAŁ:	mgr inż. Krzysztof Walczak upr. nr ZAP/OO75/POOK/04 spec. konstr. bez ogr.
OPRACOWAŁ:	mgr inż. Anna Kozłowska mgr inż. Agnieszka Kamińska mgr inż. Anna Kłosowska
SPRAWDZIŁ:	inż. Artur Urbański upr. nr ZAP/OO74/POOK/04 spec. konstr. bez ogr.
temat:	PROJEKT WYKONAWCZY KOMPLEKSU BUDYNKÓW BIUROWYCH NA POTRZEBY SZCZECIŃSKIEGO PARKU NAUKOWO - TECHNOLOGICZNEGO PRZY UL. NIEMIERZYŃSKIEJ W SZCZECINIE
adres:	Szczecin, ul. Niemierzyńska, dz. nr 5/7
inwestor:	Szczeciński Park Naukowo - Technologiczny, ul.Kolumba, Szczecin
rysunek:	budynek "A" ZBROJENIE STROPU NAD PARTEREM -ZBROJENIE DOLNE
faza: P.W.	branża: KONSTRUKCJA
skala: 1:75	miejsce i data: Szczecin VII.2010 — Nr rys: 87 /KW