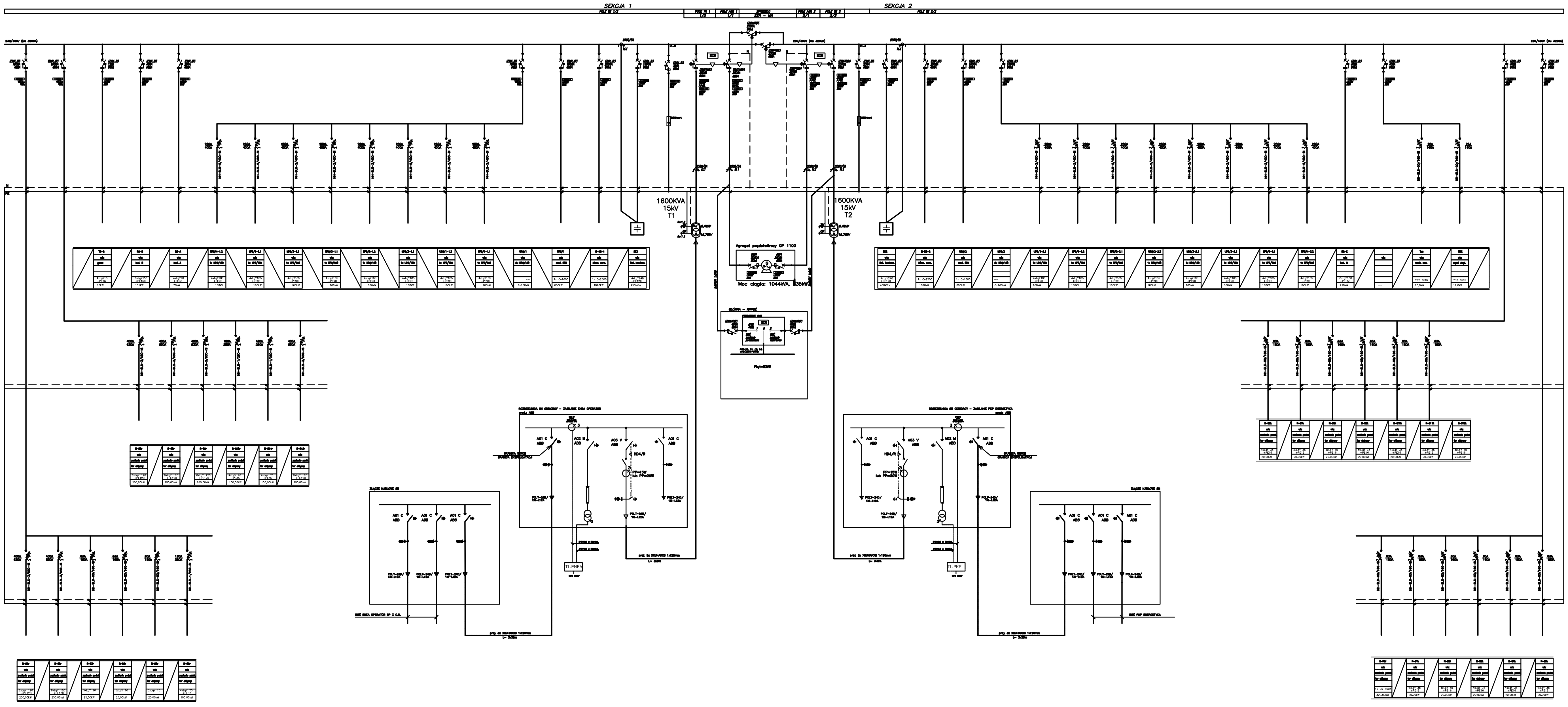

UWAGI:

- DLA WSZYSTKICH ROZDZIELNIC PROJEKTUJE SIĘ SYSTEM TN-S Z OSOBNĄ ŻYŁĄ N I PE
- DLA WSZYSTKICH ROZDZIELNIC NALEŻY ZASTOSOWAĆ JEDNĄ WKŁADKĘ WRAZ Z KLUCZEM TYPU "MASTER"
- PRACE NALEŻY PROWADZIĆ ZGODNIE Z OBOWIĄZUJĄCYMI PRZEPISAMI I NORMAMI Z ZACHOWANIEM ZASAD BHP
- WYKONAWCA ZOBOWIĄZANY JEST DOSTARCZYĆ PROTOKOŁY POMIARÓW

Wielobranżowy projekt budowlany i wykonawczy opracowany w okresie 2008-2010 przez pracownię Portal - PP Spółka z ograniczoną odpowiedzialnością Sp.k.
Niniejsze rysunki stanowią dokumentację ujednoliconą, uwzględniającą zmiany wprowadzone podczas budowy oraz projektami zamiennymi i uzupełniającymi wykonanymi przez pracownię CITY architekci Spółka z ograniczoną odpowiedzialnością Sp.k. w ramach pełnienia nadzoru autorskiego.

PROJEKT ZAMIENNY KOMPLEKSU ZABUDOWY USŁUGOWEJ NA POTRZEBY SZCZECIŃSKIEGO PARKU NAUKOWO - TECHNOLOGICZNEGO PRZY UL. NIEMIERZYŃSKIEJ W SZCZECINIE

temat:

"Budowa i wyposażenie I etapu Pomerania Technopark w Szczecinie przy ul.Niemierzyńskiej / Cyfrowej, kontynuacja inwestycji"

nazwa projektu:

Szczecin, ul. Niemierzyńska 17,17a
dz. nr 48, 49, 50

adres inwestycji:

Szczeciński Park Naukowo - Technologiczny, ul.Niemierzyńska 17a, 71-441 Szczecin

inwestor:

mgr inż. Patryk Dominiak, upr. nr ZAP/0107/POOE/12

projektant autor projektu:

mgr inż. Mariusz Piątkowski, upr. nr ZAP/0125/PWOE/11

sprawdzający:

SCHEMAT ROZDZIELNICY GŁÓWNEJ RG

rys:

elektryczna — 1:100 — E1

branża: — skala: — nr rys.:

p. ZAMIENNY — Szczecin, lipiec 2013r

faza: — data: